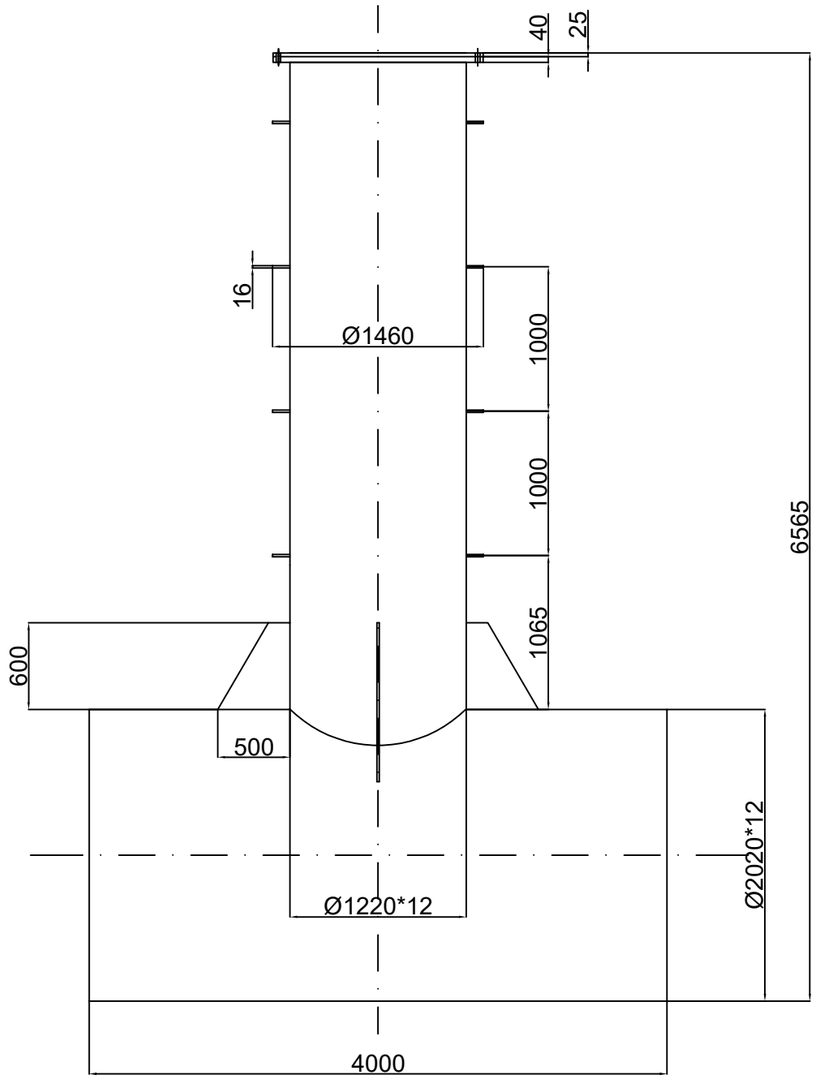

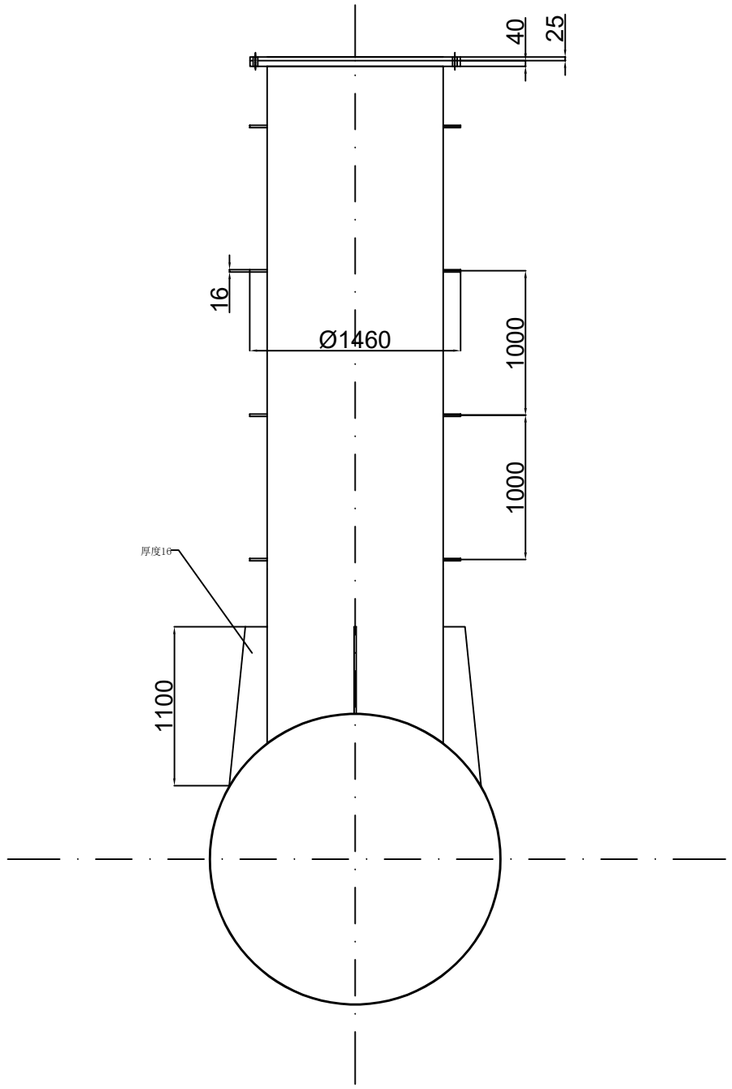

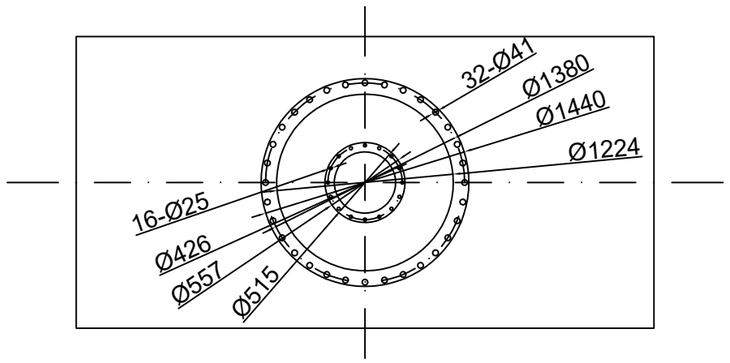

说明：1、法兰公称压力为PN10，法兰与闷板无需焊接，防腐按照以前要求执行

2、管材采用Q355C。内壁防腐材料：底层采用厚浆型环氧沥青防锈底漆125μm，面层采用厚浆型环氧沥青防锈面漆125μm。外壁防腐材料：底层采用环氧富锌60μm，中间层采用环氧云铁100μm，面层采用丙烯酸聚氨酯100μm。

安徽建工水利开发投资集团有限公司							
设计阶段	初设阶段	共子	日期				供水管道钢制检修井
审定		专业					
审查		专业		图纸状态	变更_Rg	比例	
校核		数量					
审核							
制图	AutoCAD	日期		共 页		第 页	